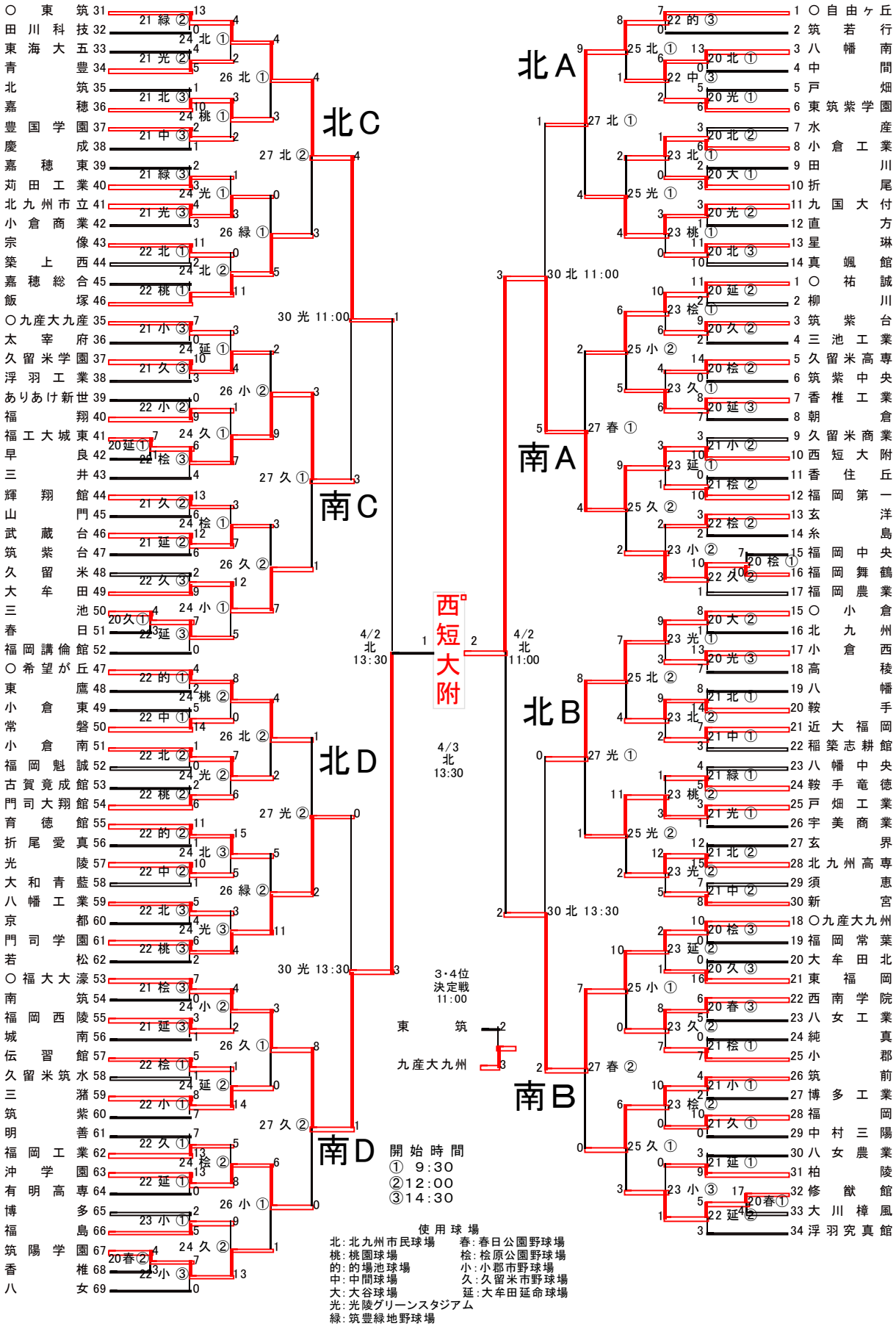第138回　九州地区高等学校野球　福岡大会